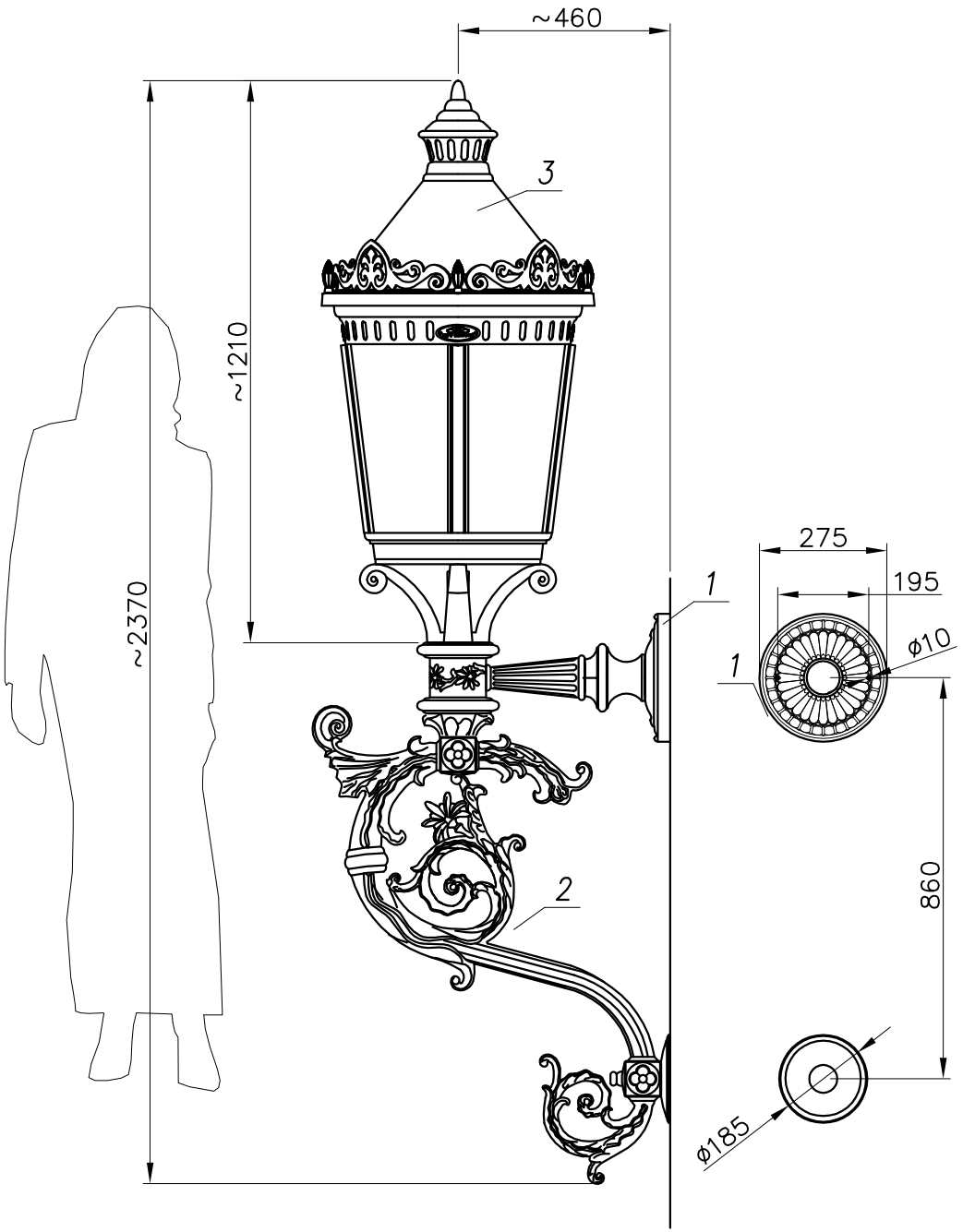

MALOWANIE:
PAINTING

POWŁOKA ANTYKOROZYJNA (ANTICORROSIVE PAINT)
KOLOR (COLOUR) RAL 7021

nr	nazwa	rysunek	material	ilość	jedn. waga	całk. waga	notes
4	Przewód/ Cable YDY 3x1,5mm²	–	–	1	–	–	
3	Luminary G04 MAXI MARS	–	polycarbonate/al. poliwęglan/al.	1	–	–	
2	Ramie/Arm R124C	–	odlew aluminiowy cast aluminium	1	–	–	
1	Przylepa/Wall fixing NAP14	–	odlew aluminiowy cast aluminium	1	–	–	

zmiana 0			
	nazwisko	data	podpis
projektował:	G.D.		
opracował:	M.M.	11.08.2016	
zatwierdził:			

dimensional tolerance: +/– 20mm

nazwa zakładu
FIRMA PRODUKCYJNO–HANDLOWA
"ART–METAL" Sp.J.
Jabłoniowa 124, 83–331 Łapino Kartuskie
tel.(+48 58) 681 80 78
http: //www.art–metal.pl

nazwa: NA131

NA/1xR124C/1xG04

STANDARD

skala	arkusz	numer rysunku	nr.arkusza
1:15	210x297	NA131	1/1